www.tempLED.de

tempLED

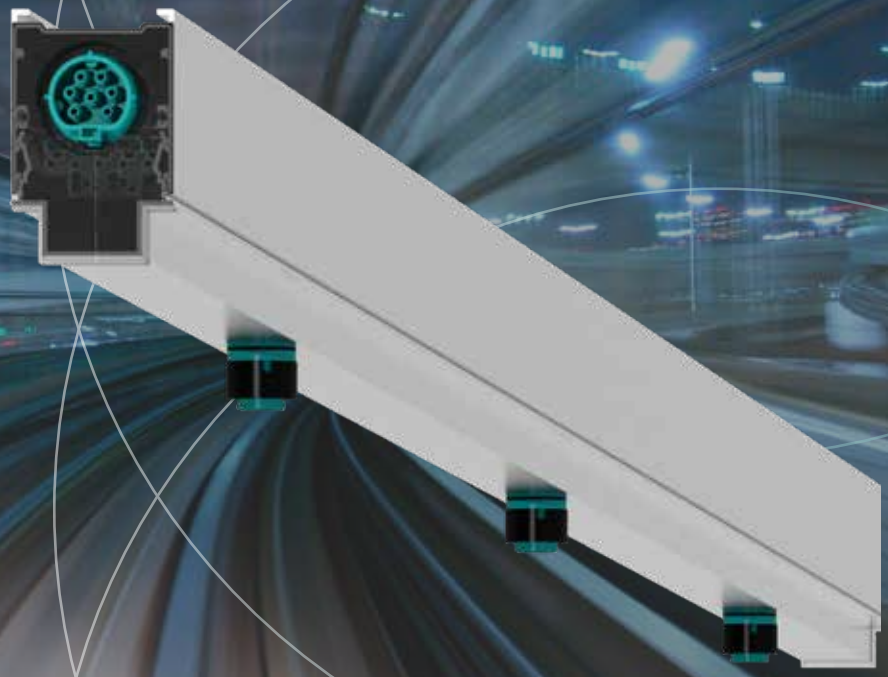

STROMSCHIENENSYSTEM

tempLED RayRail Stromschienensystem

1680 | 3360 | 5040

STROMSCHIENEN

tempLED

schnelle Installation an wahlweise bereits vorhandenen oder neu gesetzen Montagepunkten

modularer Gesamtaufbau mit austausch- und ersetzbaren Hauptkomponenten

Stecksystem mit 7-poliger Durchgangsverdrahtung für Plug & Play

Plug & Play

7x

stabiles Tragschienensystem aus Aluminiumstrangguss mit bis zu 100 kg Tragkraft und optionaler Kabeltrasse

IK10

100 kg

IP 44

Das 5-polige Stecksystem für die Anschlüsse mit einer maximalen Gesamtbelastung von 16 Ampere sorgt in Verbindung mit dem optionalem Universaladapter 699018 für eine schnelle Installation von Hallenleuchten

für Hochtemperaturbereiche bis **+70° Celsius** geeignet

+70°C

-40°C

großes Angebot an optionalen Steuerungs*- und Sicherheitssystemem* sowie Zubehörteilen:

CASAMBI

Gummischutzkappe bei Nichtnutzung des Anschlusses

IP 44

* nur in Verbindung mit angeschlossenen Leuchten mit integrierter DALI-Dimmung.

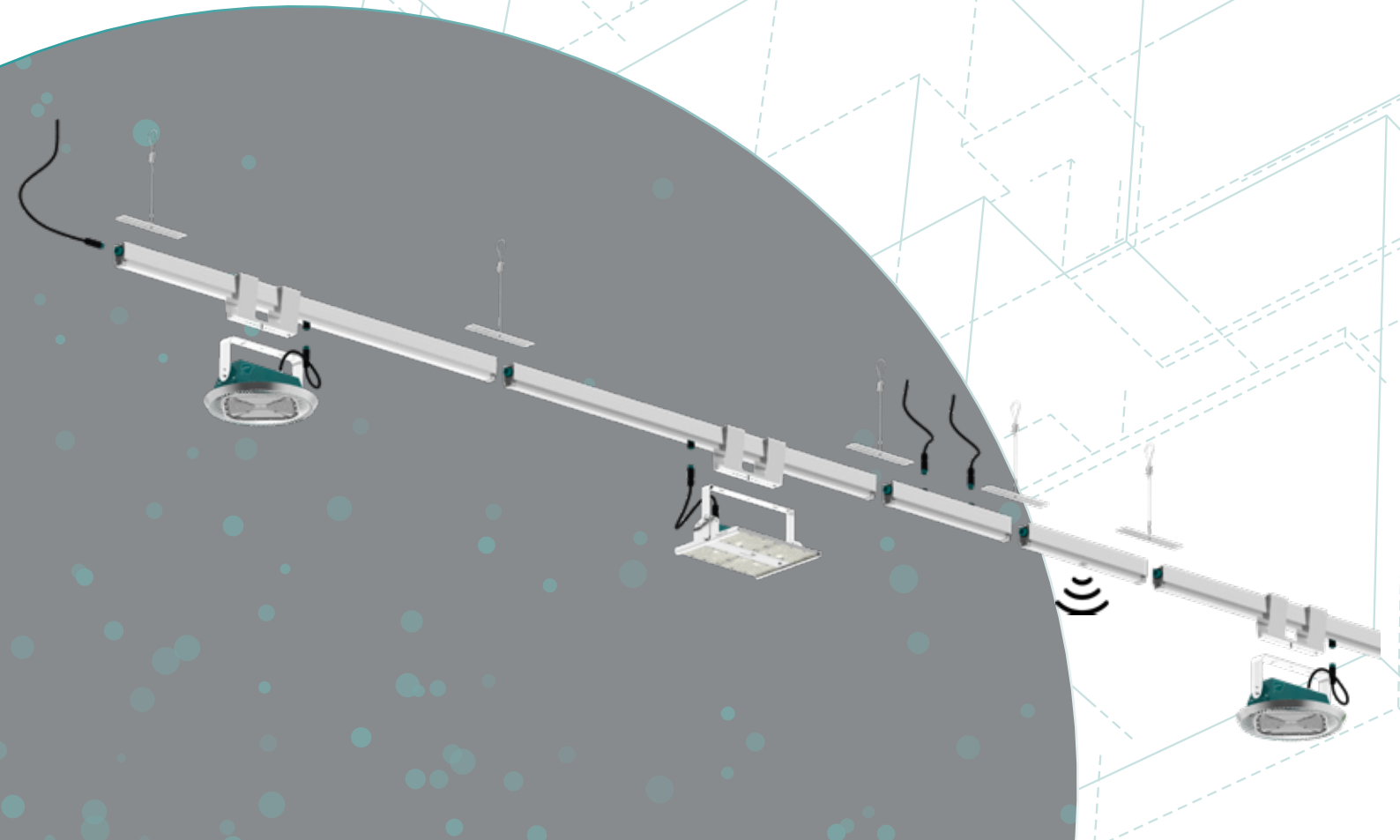

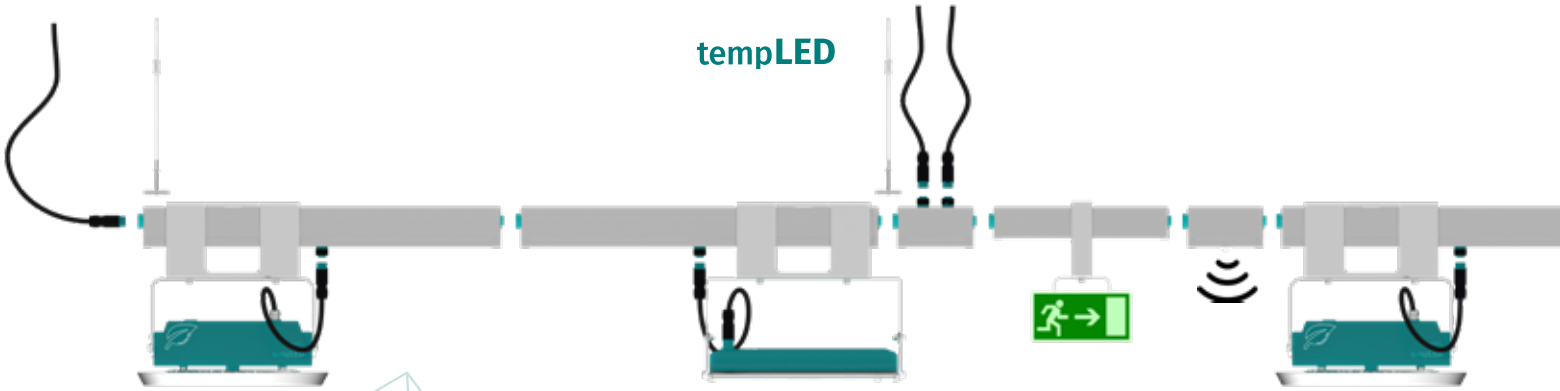

Ansichten tempLED RayRail Stromschienensystem

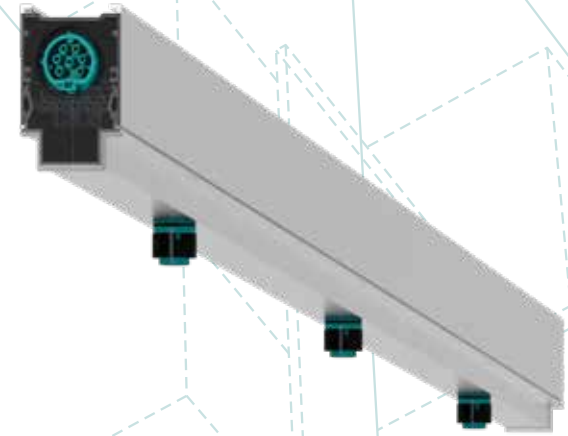

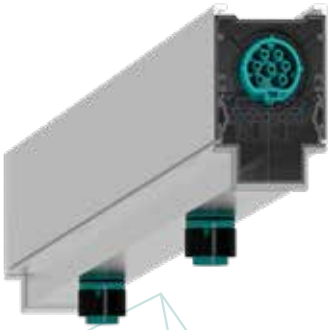

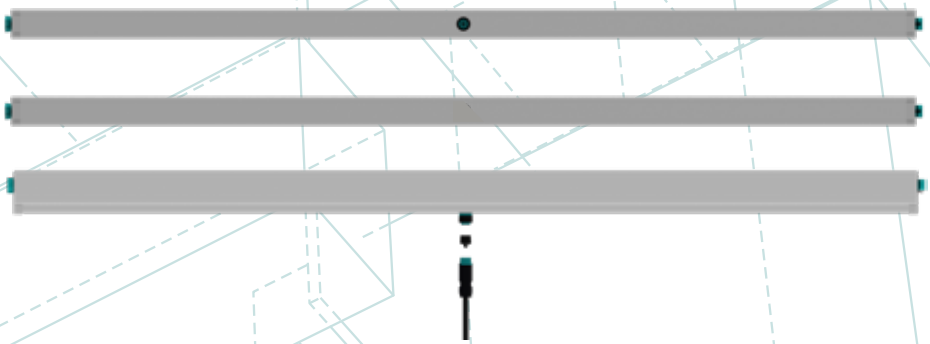

Montagemöglichkeiten tempLED RayRail Stromschienensystem

Deckenmontage

Höhenverstellbare Seilabhängung (0,10 - 4,90 m), kombiniert mit Tragschienenverbinder

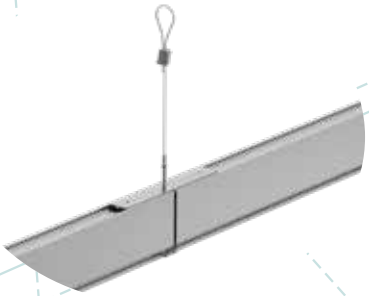

zur Nutzung neu installierter Montagepunkte oder Seilabhängungen

Höhenverstellbare Seilabhängung (0,10 - 4,90 m), kombiniert mit Montageadapter

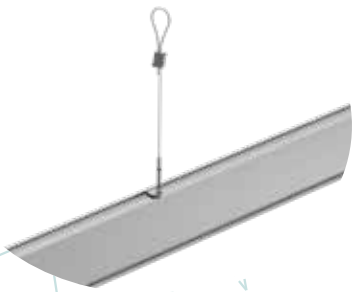

zur Nutzung bauseitig bereits vorhandener Montagepunkte oder Seilabhängungen

Abmessungen tempLED RayRail Stromschienensystem

1680 | 3360 | 5040

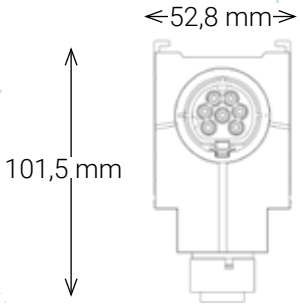

1680 ohne Anschluss

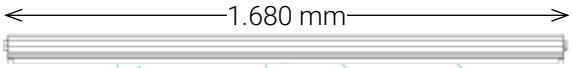

1680 mit 1 Anschluss

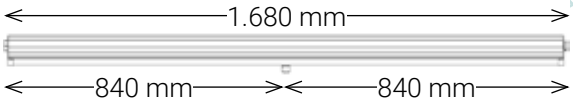

3360 ohne Anschluss

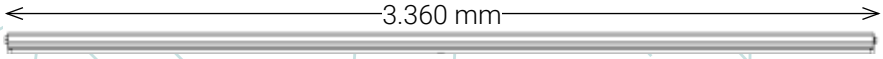

3360 mit 1 Anschluss

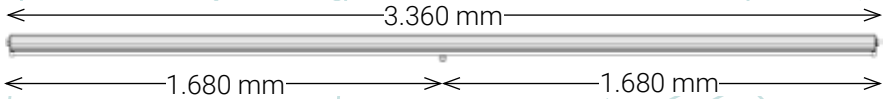

3360 mit 2 Anschlüssen

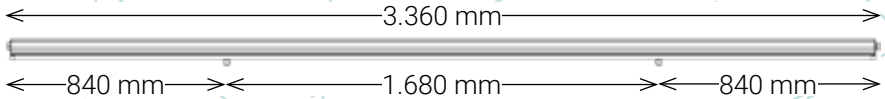

5040 ohne Anschluss

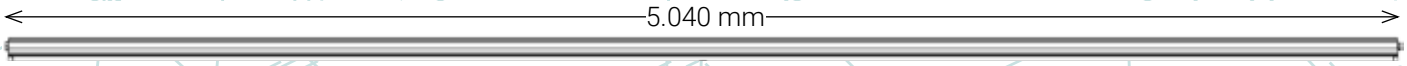

5040 mit 1 Anschluss

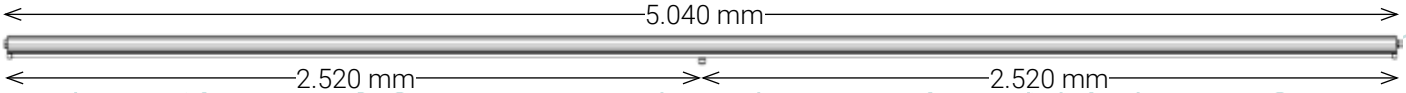

5040 mit 2 Anschlüssen

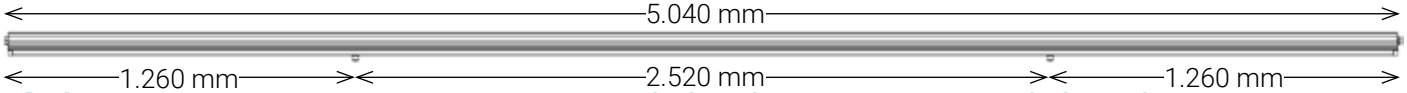

5040 mit 3 Anschlüssen

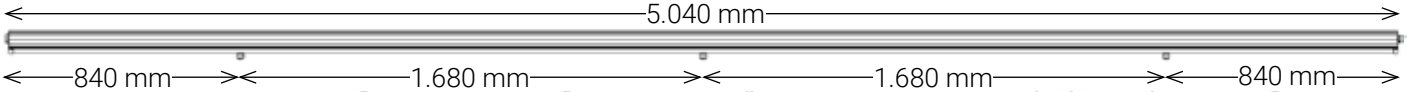

Allgemeine technische Daten

nach IEC, gleich für alle Stromschienentypen

5 Jahre Garantie | 10 Jahre Ersatzteil-garantie | EN EC in Vorbereitung | CE | RoHS

Elektrotechnische Eigenschaften:

Bemessungsspannung AC:	230 Volt
Bemessungsnetzfrequenz:	50 / 60 Hertz
Maximaler Bemessungsstrom Eingangsseite:	1x 16 Ampere
Maximaler Bemessungsstrom Ausgangsseite:	16 Ampere

Montagetechnische Informationen:

Montagemöglichkeiten:	Deckenmontage Höhenverstellbare Pendelmontage mit Seilabhängung (0,10 bis 4,90 Meter) Pendelmontage mit Kettenabhängung

Steuerungstechnische Eigenschaften:

Steuerung über das Casambi-Netzwerk:	optional für angeschlossene Leuchten mit integrierter DALI-Dimmung[1]
Tageslichtsteuerung:	optional über Casambi für angeschlossene Leuchten mit integrierter DALI-Dimmung[1]
Anwesenheitssteuerung:	optional über Präsenzmeldersystem für angeschlossene Leuchten mit integrierter DALI-Dimmung[1]

Gehäusetechnische Eigenschaften:

Arbeitstemperaturbereich:	–40 bis +70 Grad Celsius
Schutzart:	IP 44
Stoßfestigkeitsgrad:	IK10
Schutzklasse:	I
Material Stromschienengehäuse:	Aluminiumstrangguss
Gehäusefarbe:	Aluminium natur
Gehäuseoberfläche:	blank
Zuleitungskabeleingang:	7-poliger Steckverbinder
Anschlüsse:	jeweils ein 5-poliger Steckverbinder
Anzahl Zuleitungspole mit Durchgangsverdrahtung:	7

Weitere Informationen:

Zertifikate:	ENEC in Vorbereitung
Konformitäten:	CE und RoHS
Vollgarantie:	5 Jahre[2]
Ersatzteilgarantie:	10 Jahre
Lieferumfang:	konfektionierte Stromschiene

[1] nur einsetzbar bei Umgebungstemperaturen von maximal +50 Grad Celsius.
[2] gemäß den Garantiebedingungen der tempLED GmbH, ausgenommen Zubehörartikel.

Änderungen und Irrtümer vorbehalten. Abbildungen ähnlich.

Logistische Informationen:

Maximales Gewicht je Stromschieneneinheit mit 1,68 Meter Länge:	4.000 g
Maximales Gewicht je Stromschieneneinheit mit 3,36 Meter Länge:	7.900 g
Maximales Gewicht je Stromschieneneinheit mit 5,04 Meter Länge:	11.800 g
Anzahl Linienmeter pro Holzbox:	ca. 150
Abmessungen der Holzbox L x B x H:	5.150 x 796 x 442 mm
Leergewicht der Holzbox:	20.000 g

tempLED 1680	**RayRail 1680 - 0A**	**RayRail 1680 - 1A**
Artikelnummer:	698103	698104
GTIN / EAN:	4260745234757	4260745234764
Abmessungen (L x B x H):	1.680 x 52,8 x 63,5 mm	1.680 x 52,8 x 101,5 mm
Anzahl Anschlüsse:	0	1
Abstand der Anschlüsse:	entfällt	entfällt

tempLED 3360	**RayRail 3360 - 0A**	**RayRail 3360 - 1A**	**RayRail 3360 - 2A**
Artikelnummer:	698105	698106	698107
GTIN / EAN:	4260745234771	4260745234788	4260745234795
Abmessungen (L x B x H):	3.360 x 52,8 x 63,5 mm	3.360 x 52,8 x 101,5 mm	3.360 x 52,8 x 101,5 mm
Anzahl Anschlüsse:	0	1	2
Abstand der Anschlüsse:	entfällt	entfällt	1.680 mm

tempLED 5040	**RayRail 5040 - 0A**	**RayRail 5040 - 1A**	**RayRail 5040 - 2A**	**RayRail 5040 - 3A**
Artikelnummer:	698108	698109	698110	698111
GTIN / EAN:	4260745234801	4260745234818	4260745234825	4260745234832
Abmessungen (L x B x H):	5.040 x 52,8 x 63,5 mm	5.040 x 52,8 x 101,5 mm	5.040 x 52,8 x 101,5 mm	5.040 x 52,8 x 101,5 mm
Anzahl Anschlüsse:	0	1	2	3
Abstand der Anschlüsse:	entfällt	entfällt	2.520 mm	1.680 mm

tempLED	Systemkomponenten- und Zubehörkatalog tempLED RayRail Stromschienensystem	Art.-Nr.	GTIN / EAN
	Stromschienenverbinder, Aluminium blank zur Verbindung von zwei Stromschienen inkl. Befestigungspunkt für Stahlseilabhängung und zwei Drehknopfschrauben, Länge: 280 mm, Material: Aluminium, Ausführung: blank	699001	4260669193284
	Montageadapter zur flexiblen und frei wählbaren Montage von neuen oder bereits bestehenden Seil-abhängungen an den RayRail - Stromschienen, Material: Stahl, Ausführung: feuerverzinkt	699009	4260669192744
	Deckenmontageadapter zur direkten Montage der RayRail Stromschienen an Raumdecken, flexibel ausrichtbar, Abstand zur Oberfläche: ca. 20 mm, Material: Stahl, Ausführung: feuerverzinkt, Lieferung als Set inkl. Montageadapter 699009	699515	4260745233750
	Schraubhaken, Baugröße M6 zur direkten Montage der RayRail Stromschienen an neu installierte oder bereits vorhandene Kettenabhängungen, max. Öffnung: 15 mm, inkl. Aushängesicherung, Material: Stahl, Ausführung: vernickelt, zur Verwendung mit 699001 oder 699009	090129	4260745233767
	Seilabhängung, 1 Meter Seillänge: 1,00 m, höhenverstellbare Hängetiefe: von 0,10 bis 0,90 m, Material: Stahl, Ausführung: natur, zur Verwendung mit 699001 oder 699009	699005	4260669192799
	Seilabhängung, 3 Meter Seillänge: 3,00 m, höhenverstellbare Hängetiefe: von 0,10 bis 2,90 m, Material: Stahl, Ausführung: natur, zur Verwendung mit 699001 oder 699009	699006	4260669192805
	Seilabhängung, 5 Meter Seillänge: 5,00 m, höhenverstellbare Hängetiefe: von 0,10 bis 4,90 m, Material: Stahl, Ausführung: natur, zur Verwendung mit 699001 oder 699009	699007	4260669192812
	Anfangseinspeisung, 7-polig Set für die Einspeisung am Anfang des RayRail Stromschienensystems, bestehend aus 7-poliger Buchse mit Schraubanschluss und Griffstück, Lieferung ohne Anschlusskabel	699034	4260745233040
	Endeinspeisung, 7-polig Set für die Einspeisung am Anfang des RayRail Stromschienensystems, bestehend aus 7-poligem Stecker mit Schraubanschluss und Griffstück, Lieferung ohne Anschlusskabel	699035	4260745233057
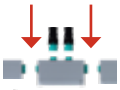	**Mittelpunkteinspeisung,** 2 x 7-polig, Aluminium blank Set für die Einspeisung in der Mitte des RayRail Stromschienensystems inkl. Stromschiene in der Länge 280 mm, Material: Aluminium, Ausführung: blank, 1x Buchse und 1x Stecker auf der Ober-seite, inkl. zwei Steckverbinder, Lieferung ohne Anschlusskabel	699036	4260745233064
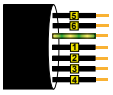	**Anschlusskabel,** 7-polig, passend für alle Einspeisesysteme 7-poliges Anschlusskabel, fertig konfektioniert, für die tempLED RayRail Stromschienensysteme, Ausführung: H07RN-F 7G2,5, Kabelfarbe: schwarz, benötigte Mengen: je 1x für die Anfangs- und Endeinspeisungen und je 2x für die Mittelpunkteinspeisungen **Länge: 1,00 Meter** **Länge: 3,00 Meter** **Länge: 5,00 Meter**	 699038 699039 699040	 4260745233088 4260745233095 4260745233101
	Verbindungskabelset, 7-polig Verbindungskabelset zwischen zwei Stromschienensystemen, zum Beispiel zur Überbrückung von Dachträgern, Lüftungsschächten, Kabelstegen oder ähnlichen bauseitigen Einrichtungen, Kabelausführung: H07RN-F 7G2,5 mit 7-poligem Stecker eingehend und 7-poliger Buchse ausgehend, Kabelfarbe: schwarz, Kabellänge: 5,00 m	095027	4260745233590
	Kabeltrasse 1,68, Aluminium blank Kabeltrasse für das tempLED RayRail Stromschienensystem Länge: 1,68 m, Material: Aluminium, Ausführung: blank	060076	4260669195073
	Kabeltrasse 3,36, Aluminium blank Kabeltrasse für das tempLED RayRail Stromschienensystem Länge: 3,36 m, Material: Aluminium, Ausführung: blank	060077	4260669195066
	Kabeltrasse 5,04, Aluminium blank Kabeltrasse für das tempLED RayRail Stromschienensystem Länge: 5,04 m, Material: Aluminium, Ausführung: blank	060078	4260669195059

tempLED	Systemkomponenten- und Zubehörkatalog RayRail Stromschienensystem	Art.-Nr.	GTIN / EAN
	Universaladapter für die Montage von z.B. Hallenleuchten am tempLED RayRail Stromschienensystem, maximale Belastbarkeit: 25 kg, Material: Stahl, Ausführung: feuerverzinkt	699018	4260669199156
	Universalsadapter klein für die Montage von z.B. Hinweisschildern oder Verkehrsspiegel am tempLED RayRail Stromschienensystem, maximale Belastbarkeit: 3 kg, Material: Stahl, Ausführung: feuerverzinkt	699025	4260669199446
	Präsenzmeldersystem, Aluminium blank Präsenzmelder in PIR-Technologie für das RayRail Stromschienensystem, Erfassungsbereich: 360 Grad, Reichweite: ca. 6 Meter tangential, integrierter Tageslichtsensor mit Mischlichtmessung, passend für alle angeschlossenen Leuchten mit integrierter DALI - Dimmung, maximal steuerbare Anzahl an DALI-Lichtmodulen: 50, nur einsetzbar bei Umgebungstemperaturen von max. +50 Grad Celsius, Länge: 280 mm, Material: Aluminium, Ausführung: blank	699028	4260669199859
	Fernbedienung für Präsenzmeldersystem IR-Fernbedienung inkl. Wandhalterung zur Konfiguration des tempLED RayRail - Präsenzmelder-systems 699028, Stromversorgung über 3x AAA-Batterien (nicht mitgeliefert)	933691	4260669191754
CASAMBI	**Casambi-Steuerungsmodul Typ 10,** Aluminium blank zur Einbindung in und Steuerung des tempLED RayRail Stromschienensystems über das Casambi-Netzwerk; passend für alle angeschlossenen Leuchten mit integrierter DALI - Dimmung, maximal steuerbare Anzahl an DALI-Lichtmodulen: 10, nur einsetzbar bei Umgebungstemperaturen von max. +50 Grad Celsius, Länge: 280 mm, Material: Aluminium, Ausführung: blank	699012	4260669198968
CASAMBI	**Casambi-Steuerungsmodul Typ 60,** Aluminium blank zur Einbindung in und Steuerung des tempLED RayRail Stromschienensystems über das Casambi-Netzwerk; passend für alle angeschlossenen Leuchten mit integrierter DALI - Dimmung, maximal steuerbare Anzahl an DALI-Lichtmodulen: 60, nur einsetzbar bei Umgebungstemperaturen von max. +50 Grad Celsius, Länge: 280 mm, Material: Aluminium, Ausführung: blank	699022	4260669199309

Direktlink zum tempLED-Downloadportal

Direktlink zum tempLED-Produktkonfigurator

Recycling > 90%

LED ist nachhaltig.
LED ist Zukunft.

Die tempLED-Leuchten erfüllen eine Recyclingquote von > 90%. Das ist unser Produktversprechen an Sie.

Wann starten Sie?