www.tempLED.de

tempLED

AUSSEN- UND FAHRWEGSBELEUCHTUNG

tempLED RayTrack Pro

40 | 75 | 115 | 145 | 180 | 200 | 230 | 300 | 420

AUSSENBELEUCHTUNG

Unser Kunde
Böhler Bleche

tempLED

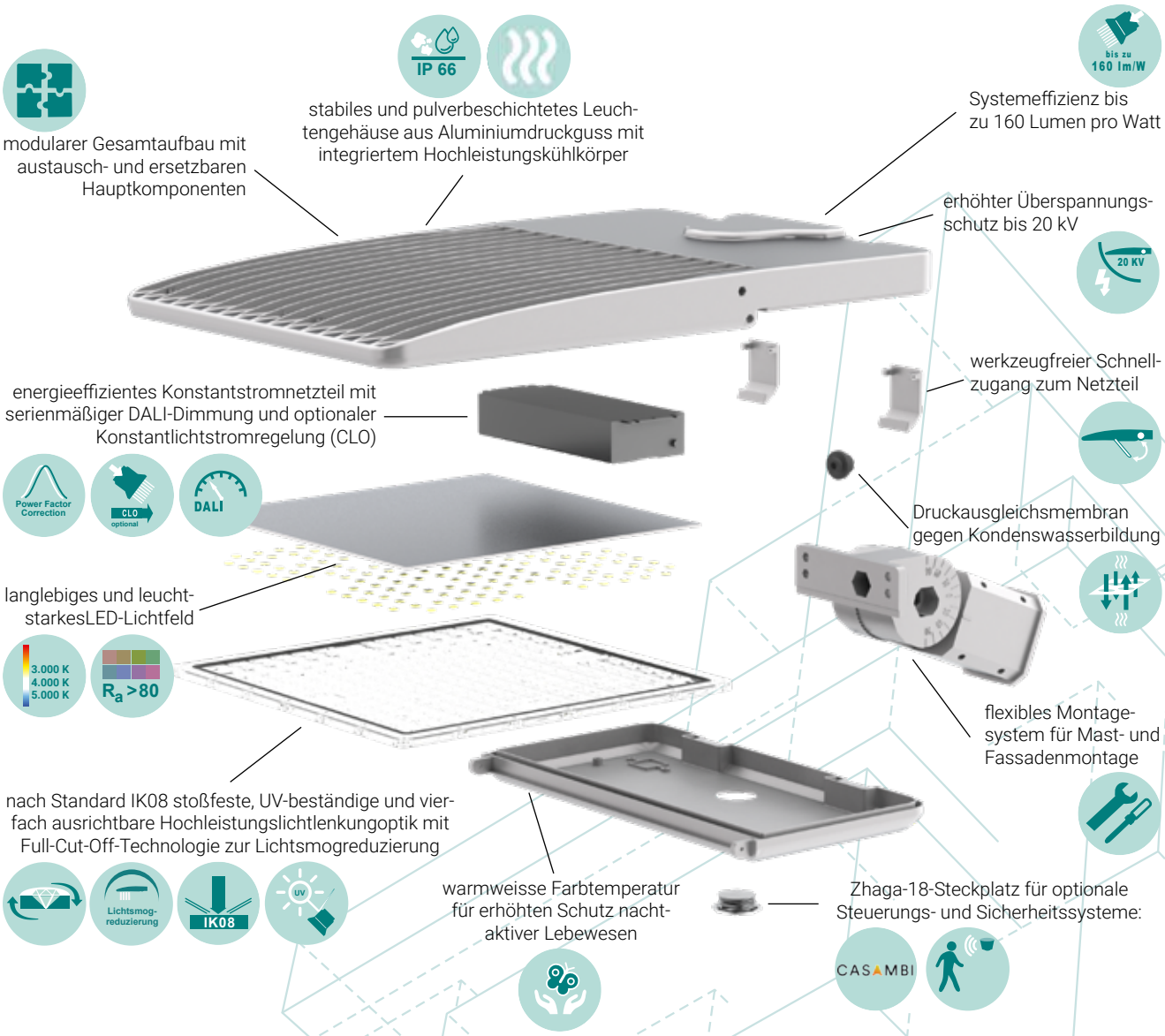

Lichtverteilungskurven tempLED RayTrack Pro
40 | 75 | 115 | 145 | 180 | 200 | 230 | 300 | 420

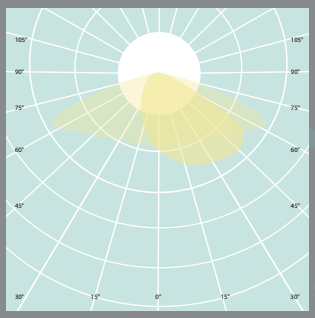

80/150 Grad asymmetrisch
Full-Cut-Off-Technologie

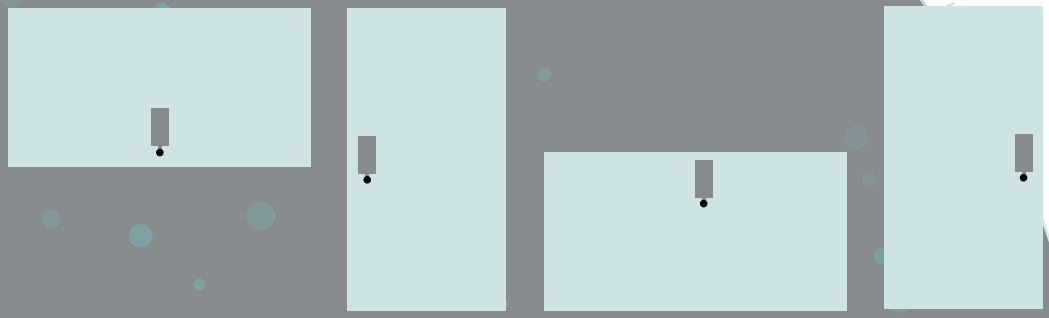

vierfach ausrichtbare Hochleistungslichtlenkungsoptik (Position 0 (Standard) | 90 | 180 | 270)
für jede Montageposition die richtige Ausleuchtung des gewünschten Bereiches

Ansichten

tempLED RayTrack Pro

Abmessungen

40 | 75 | 115 | 145

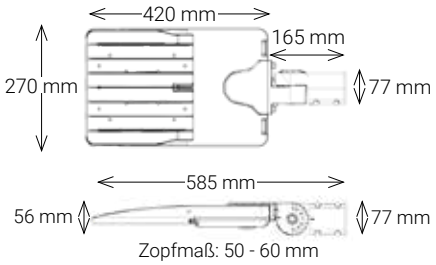

180 | 200 | 230

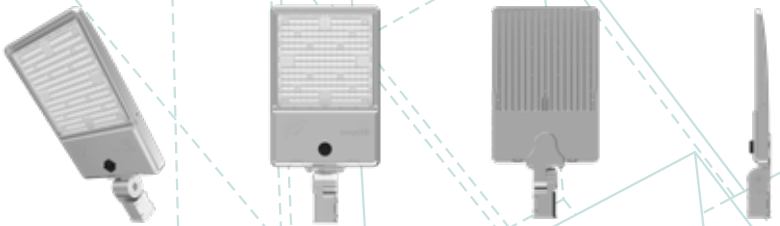

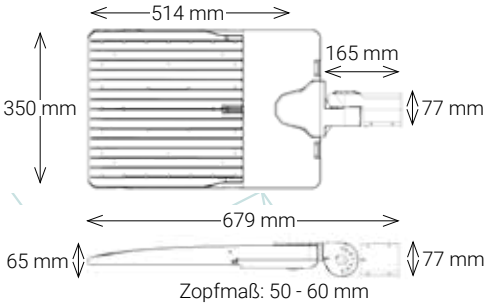

300 | 420

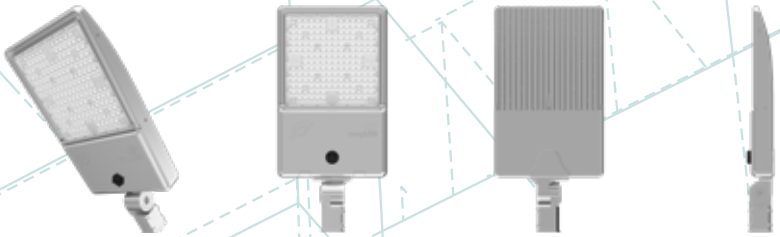

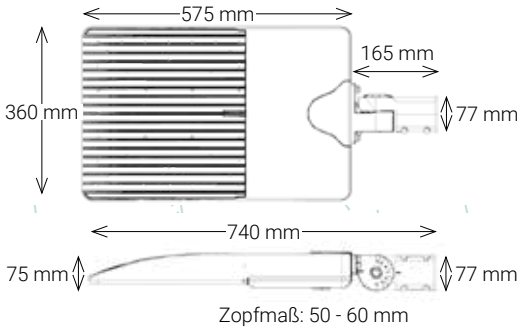

Montagemöglichkeiten tempLED RayTrack Pro

40 | 75 | 115 | 145 | 180 | 200 | 230 | 300 | 420

Mastaufsatzmontage[1]

Fassadenmontage[2]

Bügelmontage[3]

[1] Verstellbereich bei Mastaufsatzmontage mit serienmäßigem Mastaufsatz: -90 bis +90 Grad.
[2] Verstellbereich bei Fassadenmontage mit optionalem Wandhalter 932141: -90 bis +90 Grad.
[3] Verstellbereich bei Oberflächenmontage mit optionalem Montagebügel 932142 / 932145 / 932146: -90 bis +90 Grad.

Allgemeine technische Daten

nach IEC, gleich für alle Leuchtentypen

5 Jahre Garantie | 10 Jahre Ersatzteil-garantie | ENEC in Vorbereitung | CE | RoHS | D

Lichttechnische Eigenschaften:

Initialer Lichtstrom:	ca. 6.400 bis ca. 63.000 Lumen
Lichtstromtoleranz:	± 10 Prozent
Initiale Systemeffizienz:	bis zu 160 Lumen pro Watt
Initiale, ähnlichste Farbtemperatur:	3.000 Kelvin | 4.000 Kelvin | 5.000 Kelvin[1]
Initialer Farbwiedergabeindex (CRI):	Ra > 80
Initiale Farbkonsistenz:	< 5 SDCM
Verfügbare asymmetrische Abstrahlwinkel:	80 x 150 Grad
Individuell einstellbare Hochleistungslichtlenkungsoptik:	ja, vier Einstellmöglichkeiten
Fotobiologische Sicherheit:	IEC/TR 62778: 1
Kompaktflimmergrad (CFD):	1 Prozent
Erhöhter Schutz nachtaktiver Insekten:	ja, bei Farbtemperatur 3.000 Kelvin
Streulichtreduzierung:	ja, mit Full-Cut-Off-Technologie

Elektrotechnische Eigenschaften:

Spannungsversorgung AC:	90 bis 240 Volt[2]
Netzfrequenz:	50 / 60 Hertz
Spannungsversorgung DC:	127 bis 250 Volt[3]
Systemleistung:	40 bis 420 Watt
Systemleistungstoleranz:	± 10 Prozent
Zhaga-18-Steckplatz:	ja, auf der Unterseite der Leuchte, z.B. für Casambi oder MultiSensor
Leistungsfaktor:	> 0,95
Überspannungsschutz:	ja, bis 20 Kilovolt
Überhitzungsschutz:	ja
Temperaturüberwachung:	ja
Total Harmonic Distortion (THD):	< 20 Prozent
ATEX - Temperaturklasse:	T5
Tc - Temperatur:	+89 Grad Celsius

Energietechnische Eigenschaften:

Gültig für alle tempLED RayTrack Pro:	Dieses Produkt enthält eine Lichtquelle der Energieeffizienzklasse C.

Montagetechnische Informationen:

Serienmäßige Montagemöglichkeiten:	Mastaufsatz mit Verstellbereich -90 bis +90 Grad
Optionale Montagemöglichkeiten:	Wandhalter mit Verstellbereich -90 bis 90 Grad Montagebügel mit Verstellbereich -90 bis +90 Grad

[1] weitere Farbtemperaturen auf Anfrage erhältlich.
[2] Spannungsversorgung 249 bis 528 VAC - 50/60 Hz auf Anfrage erhältlich.
[3] Spannungsversorgung 255 bis 500 VDC auf Anfrage erhältlich.

Änderungen und Irrtümer vorbehalten. Abbildungen ähnlich.

Steuerungstechnische Eigenschaften:

Dimmung:	DALI
Minimaler Dimmlevel:	10 Prozent
Konstantlichtstromregelung (CLO):	optional
Steuerung über das Casambi-Netzwerk:	optional
Tageslichtsteuerung:	optional über Casambi
Anwesenheitssteuerung:	optional über MultiSensor

Gehäusetechnische Eigenschaften:

Arbeitstemperaturbereich:	–40 bis +50 Grad Celsius
Schutzart:	IP 66
Stoßfestigkeitsgrad:	IK08
Schutzklasse:	I
D - Kennzeichen:	ja
Druckausgleichsmembran:	ja
Material des Leuchtengehäuses und des Kühlkörpers:	Aluminiumdruckguss
Material und Ausführung des serienmäßigen Mastaufsatzes:	Aluminiumdruckguss, pulverbeschichtet in weißaluminium ähnl. RAL 9006[1]
Material der Lichtlenkungsoptik:	stoßfestes und UV-beständiges Polycarbonat
Gehäusefarbe:	Weißaluminium ähnlich RAL 9006[1]
Gehäuseoberfläche:	Pulverbeschichtung[1]
Zuleitungskabeltyp:	H05RN-F 3G1[2]
Zuleitungskabellänge:	30 Zentimeter[2]
Zuleitungskabeleingang:	Kabelverschraubung
Zuleitungskabelausführung:	offenes Kabelende[2]
Anzahl Zuleitungspole:	3 Netz[2]

Weitere Informationen:

Zertifikate:	ENEC in Vorbereitung
Konformitäten:	CE und RoHS
Lebensdauer (L70B10C1):	ca. 100.000 Stunden
Lebensdauer (L90B10C1):	ca. 50.000 Stunden
Vollgarantie:	5 Jahre[3]
Ersatzteilgarantie:	10 Jahre
Lieferumfang:	Leuchte und Mastaufsatz

[1] optionale Gehäuseausführungen: Lackierungen nach RAL-Farbkarte, Pulverbeschichtungen nach RAL-Farbkarte oder Kunstharzbeschichtung.
[2] Alternative: Direktverkabelung im Leuchtengehäuse - die Direktverkabelung im Leuchtengehäuse ist Voraussetzung für die Nutzung der integrierten DALI - Dimmung.
[3] gemäß den Garantiebedingungen der tempLED GmbH, ausgenommen Zubehörartikel.

Logistische Informationen:

Leuchtentyp:	RayTrack Pro 40 | 75 | 115 | 145	RayTrack Pro 180 | 200 | 230	RayTrack Pro 300 | 420
Anzahl Leuchten pro Paket:	1	1	1
Anzahl Pakete pro Palette:	39	39	28
Nettogewicht pro Leuchte:	5.000 g	7.000 g	10.500 g
Bruttogewicht pro Paket:	6.600 g	8.700 g	13.000 g
Paketabmessungen L x B x H:	680 x 360 x 155 mm	760 x 410 x 150 mm	810 x 430 x 150 mm

tempLED 40	RayTrack Pro 40	LAGER-ARTIKEL RayTrack Pro 40	RayTrack Pro 40
Artikelnummer:	400043	400044	400045
GTIN / EAN:	4260669190771	4260669193185	4260669190603
Initialer Lichtstrom:	ca. 6.400 lm	ca. 6.400 lm	ca. 6.400 lm
Initiale Systemeffizienz:	ca. 160 lm/W	ca. 160 lm/W	ca. 160 lm/W
Initiale, ähnlichste Farbtemperatur:	3.000 K	4.000 K	5.000 K
Lichtverteilung:	asymmetrisch	asymmetrisch	asymmetrisch
Abstrahlwinkel:	80 x 150 Grad	80 x 150 Grad	80 x 150 Grad
Dimmung / Steuerung:	DALI	DALI	DALI
Systemleistung:	40 W	40 W	40 W
Stromaufnahme:	0,18 A	0,18 A	0,18 A
Max. Einschaltstrom:	40 A	40 A	40 A
Abmessungen (L x B x H):	585 x 270 x 56 mm	585 x 270 x 56 mm	585 x 270 x 56 mm

tempLED 75	RayTrack Pro 75	LAGER-ARTIKEL RayTrack Pro 75	RayTrack Pro 75
Artikelnummer:	400073	400074	400075
GTIN / EAN:	4260669190788	4260669193192	4260669190610
Initialer Lichtstrom:	ca. 12.000 lm	ca. 12.000 lm	ca. 12.000 lm
Initiale Systemeffizienz:	ca. 160 lm/W	ca. 160 lm/W	ca. 160 lm/W
Initiale, ähnlichste Farbtemperatur:	3.000 K	4.000 K	5.000 K
Lichtverteilung:	asymmetrisch	asymmetrisch	asymmetrisch
Abstrahlwinkel:	80 x 150 Grad	80 x 150 Grad	80 x 150 Grad
Dimmung / Steuerung:	DALI	DALI	DALI
Systemleistung:	75 W	75 W	75 W
Stromaufnahme:	0,33 A	0,33 A	0,33 A
Max. Einschaltstrom:	55 A	55 A	55 A
Abmessungen (L x B x H):	585 x 270 x 56 mm	585 x 270 x 56 mm	585 x 270 x 56 mm

tempLED 115	RayTrack Pro 115	LAGER-ARTIKEL RayTrack Pro 115	RayTrack Pro 115
Artikelnummer:	400113	400114	400115
GTIN / EAN:	4260669190795	4260669193208	4260669190627
Initialer Lichtstrom:	ca. 18.400 lm	ca. 18.400 lm	ca. 18.400 lm
Initiale Systemeffizienz:	ca. 160 lm/W	ca. 160 lm/W	ca. 160 lm/W
Initiale, ähnlichste Farbtemperatur:	3.000 K	4.000 K	5.000 K
Lichtverteilung:	asymmetrisch	asymmetrisch	asymmetrisch
Abstrahlwinkel:	80 x 150 Grad	80 x 150 Grad	80 x 150 Grad
Dimmung / Steuerung:	DALI	DALI	DALI
Systemleistung:	115 W	115 W	115 W
Stromaufnahme:	0,50 A	0,50 A	0,50 A
Max. Einschaltstrom:	55 A	55 A	55 A
Abmessungen (L x B x H):	585 x 270 x 56 mm	585 x 270 x 56 mm	585 x 270 x 56 mm

tempLED 145	RayTrack Pro 145	LAGER-ARTIKEL RayTrack Pro 145	RayTrack Pro 145
Artikelnummer:	400143	400144	400145
GTIN / EAN:	4260669190801	4260669193215	4260669190634
Initialer Lichtstrom:	ca. 23.200 lm	ca. 23.200 lm	ca. 23.200 lm
Initiale Systemeffizienz:	ca. 160 lm/W	ca. 160 lm/W	ca. 160 lm/W
Initiale, ähnlichste Farbtemperatur:	3.000 K	4.000 K	5.000 K
Lichtverteilung:	asymmetrisch	asymmetrisch	asymmetrisch
Abstrahlwinkel:	80 x 150 Grad	80 x 150 Grad	80 x 150 Grad
Dimmung / Steuerung:	DALI	DALI	DALI
Systemleistung:	145 W	145 W	145 W
Stromaufnahme:	0,64 A	0,64 A	0,64 A
Max. Einschaltstrom:	55 A	55 A	55 A
Abmessungen (L x B x H):	585 x 270 x 56 mm	585 x 270 x 56 mm	585 x 270 x 56 mm

tempLED 180	RayTrack Pro 180	RayTrack Pro 180	RayTrack Pro 180
Artikelnummer:	400183	400184	400185
GTIN / EAN:	4260669190818	4260669193222	4260669190641
Initialer Lichtstrom:	ca. 28.800 lm	ca. 28.800 lm	ca. 28.800 lm
Initiale Systemeffizienz:	ca. 160 lm/W	ca. 160 lm/W	ca. 160 lm/W
Initiale, ähnlichste Farbtemperatur:	3.000 K	4.000 K	5.000 K
Lichtverteilung:	asymmetrisch	asymmetrisch	asymmetrisch
Abstrahlwinkel:	80 x 150 Grad	80 x 150 Grad	80 x 150 Grad
Dimmung / Steuerung:	DALI	DALI	DALI
Systemleistung:	180 W	180 W	180 W
Stromaufnahme:	0,79 A	0,79 A	0,79 A
Max. Einschaltstrom:	55 A	55 A	55 A
Abmessungen (L x B x H):	679 x 350 x 56 mm	679 x 350 x 56 mm	679 x 350 x 56 mm

tempLED 200	RayTrack Pro 200	LAGER-ARTIKEL RayTrack Pro 200	RayTrack Pro 200
Artikelnummer:	400203	400204	400205
GTIN / EAN:	4260669190825	4260669193239	4260669190658
Initialer Lichtstrom:	ca. 32.000 lm	ca. 32.000 lm	ca. 32.000 lm
Initiale Systemeffizienz:	ca. 160 lm/W	ca. 160 lm/W	ca. 160 lm/W
Initiale, ähnlichste Farbtemperatur:	3.000 K	4.000 K	5.000 K
Lichtverteilung:	asymmetrisch	asymmetrisch	asymmetrisch
Abstrahlwinkel:	80 x 150 Grad	80 x 150 Grad	80 x 150 Grad
Dimmung / Steuerung:	DALI	DALI	DALI
Systemleistung:	200 W	200 W	200 W
Stromaufnahme:	0,87 A	0,87 A	0,87 A
Max. Einschaltstrom:	55 A	55 A	55 A
Abmessungen (L x B x H):	679 x 350 x 56 mm	679 x 350 x 56 mm	679 x 350 x 56 mm

tempLED 230	RayTrack Pro 230	RayTrack Pro 230	RayTrack Pro 230
Artikelnummer:	400233	400234	400235
GTIN / EAN:	4260669190832	4260669193246	4260669190665
Initialer Lichtstrom:	ca. 36.800 lm	ca. 36.800 lm	ca. 36.800 lm
Initiale Systemeffizienz:	ca. 160 lm/W	ca. 160 lm/W	ca. 160 lm/W
Initiale, ähnlichste Farbtemperatur:	3.000 K	4.000 K	5.000 K
Lichtverteilung:	asymmetrisch	asymmetrisch	asymmetrisch
Abstrahlwinkel:	80 x 150 Grad	80 x 150 Grad	80 x 150 Grad
Dimmung / Steuerung:	DALI	DALI	DALI
Systemleistung:	230 W	230 W	230 W
Stromaufnahme:	1,00 A	1,00 A	1,00 A
Max. Einschaltstrom:	65 A	65 A	65 A
Abmessungen (L x B x H):	679 x 350 x 56 mm	679 x 350 x 56 mm	679 x 350 x 56 mm

tempLED 300	RayTrack Pro 300	RayTrack Pro 300	RayTrack Pro 300
Artikelnummer:	400303	400304	400305
GTIN / EAN:	4260669190849	4260669193253	4260669190672
Initialer Lichtstrom:	ca. 48.000 lm	ca. 48.000 lm	ca. 48.000 lm
Initiale Systemeffizienz:	ca. 160 lm/W	ca. 160 lm/W	ca. 160 lm/W
Initiale, ähnlichste Farbtemperatur:	3.000 K	4.000 K	5.000 K
Lichtverteilung:	asymmetrisch	asymmetrisch	asymmetrisch
Abstrahlwinkel:	80 x 150 Grad	80 x 150 Grad	80 x 150 Grad
Dimmung / Steuerung:	DALI	DALI	DALI
Systemleistung:	300 W	300 W	300 W
Stromaufnahme:	1,31 A	1,31 A	1,31 A
Max. Einschaltstrom:	28 A	28 A	28 A
Abmessungen (L x B x H):	740 x 360 x 75 mm	740 x 360 x 75 mm	740 x 360 x 75 mm

tempLED 420	RayTrack Pro 420	LAGER-ARTIKEL RayTrack Pro 420	RayTrack Pro 420
Artikelnummer:	400423	400424	400425
GTIN / EAN:	4260669190856	4260669193260	4260669190689
Initialer Lichtstrom:	ca. 63.000 lm	ca. 63.000 lm	ca. 63.000 lm
Initiale Systemeffizienz:	ca. 150 lm/W	ca. 150 lm/W	ca. 150 lm/W
Initiale, ähnlichste Farbtemperatur:	3.000 K	4.000 K	5.000 K
Lichtverteilung:	asymmetrisch	asymmetrisch	asymmetrisch
Abstrahlwinkel:	80 x 150 Grad	80 x 150 Grad	80 x 150 Grad
Dimmung / Steuerung:	DALI	DALI	DALI
Systemleistung:	420 W	420 W	420 W
Stromaufnahme:	1,83 A	1,83 A	1,83 A
Max. Einschaltstrom:	37 A	37 A	37 A
Abmessungen (L x B x H):	740 x 360 x 75 mm	740 x 360 x 75 mm	740 x 360 x 75 mm

tempLED

tempLED	Zubehörkatalog RayTrack Pro	Art.-Nr.	GTIN / EAN
	Mastaufsatz Zur Mastaufsatzmontage der tempLED RayTrack Pro an Masten mit Zopfmaß 50 bis 60 mm, Verstellbereich: -90 bis +90 Grad, Material: Aluminiumdruckguss, Ausführung: Pulverbeschichtung in weißaluminium ähnlich RAL 9006, im Lieferumfang aller tempLED RayTrack Pro enthalten	932140	4260491842404
	Mastaufsatzreduzierung von 76 auf 60 mm Adapterstück zur Montage der tempLED RayTrack Pro an Masten mit Zopfmaß 68 bis 78 mm, Reduzierung des Durchmessers auf 60 mm, Material: Aluminiumdruckguss, Ausführung: Pulverbeschichtung in weißaluminium ähnlich RAL 9006	932250	4260491842015
	Wandhalter Zur Montage der tempLED RayTrack Pro an Wänden und Fassaden, zweiteilig mit integriertem Verkabelungsfach, Verstellbereich: -90 bis +90 Grad, Material: Aluminiumdruckguss, Ausführung: Pulverbeschichtung in weißaluminium ähnlich RAL 9006	932141	4260491842411
	Winkelausleger für Wand- und Eckmontage Zur Montage der tempLED RayTrack Pro an Fassaden und Gebäudeecken, aus zylindrischem Rohr Ø 60 mm; Neigung 15 Grad; Ausladung 500 mm, Material: Edelstahl, Ausführung: natur	932150	4260491842008
	Montagebügel »K« passend für tempLED RayTrack Pro 40 / 75 / 115 / 145 Zur flexiblen Montage der tempLED RayTrack Pro an Fassaden, Decken und Wänden, Verstellbereich: -90 bis +90 Grad, Material: Stahl, Ausführung: Pulverbeschichtung in weißaluminium ähnlich RAL 9006	932142	4260491842428
	Montagebügel »G« passend für tempLED RayTrack Pro 180 / 200 / 230 Zur flexiblen Montage der tempLED RayTrack Pro an Fassaden, Decken und Wänden, Verstellbereich: -90 bis +90 Grad, Material: Stahl, Ausführung: Pulverbeschichtung in weißaluminium ähnlich RAL 9006	932145	4260491842459
	Montagebügel »GG« passend für tempLED RayTrack Pro 300 / 420 Zur flexiblen Montage der tempLED RayTrack Pro an Fassaden, Decken und Wänden, Verstellbereich: -90 bis +90 Grad, Material: Stahl, Ausführung: Pulverbeschichtung in weißaluminium ähnlich RAL 9006	932146	4260491842466
	Winkelausleger einfach für Mastzopf Ø 76 mm Aus zylindrischem Rohr Ø 60 mm; Neigung 15 Grad; Ausladung 500 mm, Material: Stahl, Ausführung: feuerverzinkt	932351	4260491842121
	Winkelausleger zweifach 180 Grad für Mastzopf Ø 76 mm Aus zylindrischem Rohr Ø 60 mm; Neigung 15 Grad; Ausladung 500 mm, Material: Stahl, Ausführung: feuerverzinkt	932352	4260491842138
	Winkelausleger dreifach 120 Grad für Mastzopf Ø 76 mm Aus zylindrischem Rohr Ø 60 mm; Neigung 15 Grad; Ausladung 500 mm, Material: Stahl, Ausführung: feuerverzinkt	932353	4260491842145
	Kabelverlängerung Netzkabel Verlängerung des 3-poligen Netzkabels der Leuchte auf bis zu 10 Meter	333903	4260491843760
	MultiSensor zur situationsspezifischen Steuerung der tempLED RayTrack Pro, integrierter Präsenzmelder, Erfassungsbereich: 360 Grad, Reichweite (bei 2,50 m Montagehöhe): 10 x 6 m, maximale Installationshöhe: 5 m, integrierter Dämmerungssensor mit Mischlichtmessung, integrierte Orientierungslichtfunktion	933690	4260669191747
	Fernbedienung für MultiSensor IR-Fernbedienung inkl. Wandhalterung zur Konfiguration des tempLED RayTrack Pro Multisensors 933690, Stromversorgung über 3x AAA-Batterien (nicht mitgeliefert)	933691	4260669191754
CASAMBI	**Casambi-Steuerungsmodul** für den Zhaga-18-Steckplatz der tempLED RayTrack Pro zur Einbindung in und Steuerung der Leuchte über das Casambi-Netzwerk, fertig an der Leuchte montiert	934221	4260491841568

Direktlink zum tempLED-Downloadportal

Recycling > 90%

LED ist nachhaltig.
LED ist Zukunft.

Die tempLED-Leuchten erfüllen eine Recyclingquote von > 90%. Das ist unser Produktversprechen an Sie.

Wann starten Sie?