www.tempLED.de

tempLED

AUSSEN- UND FAHRWEGSBELEUCHTUNG

tempLED RayTrack

40 | 75 | 115 | 145 | 180 | 200 | 230 | 300

AUSSENBELEUCHTUNG

Unser Kunde
Matthäi Bauunternehmen

tempLED

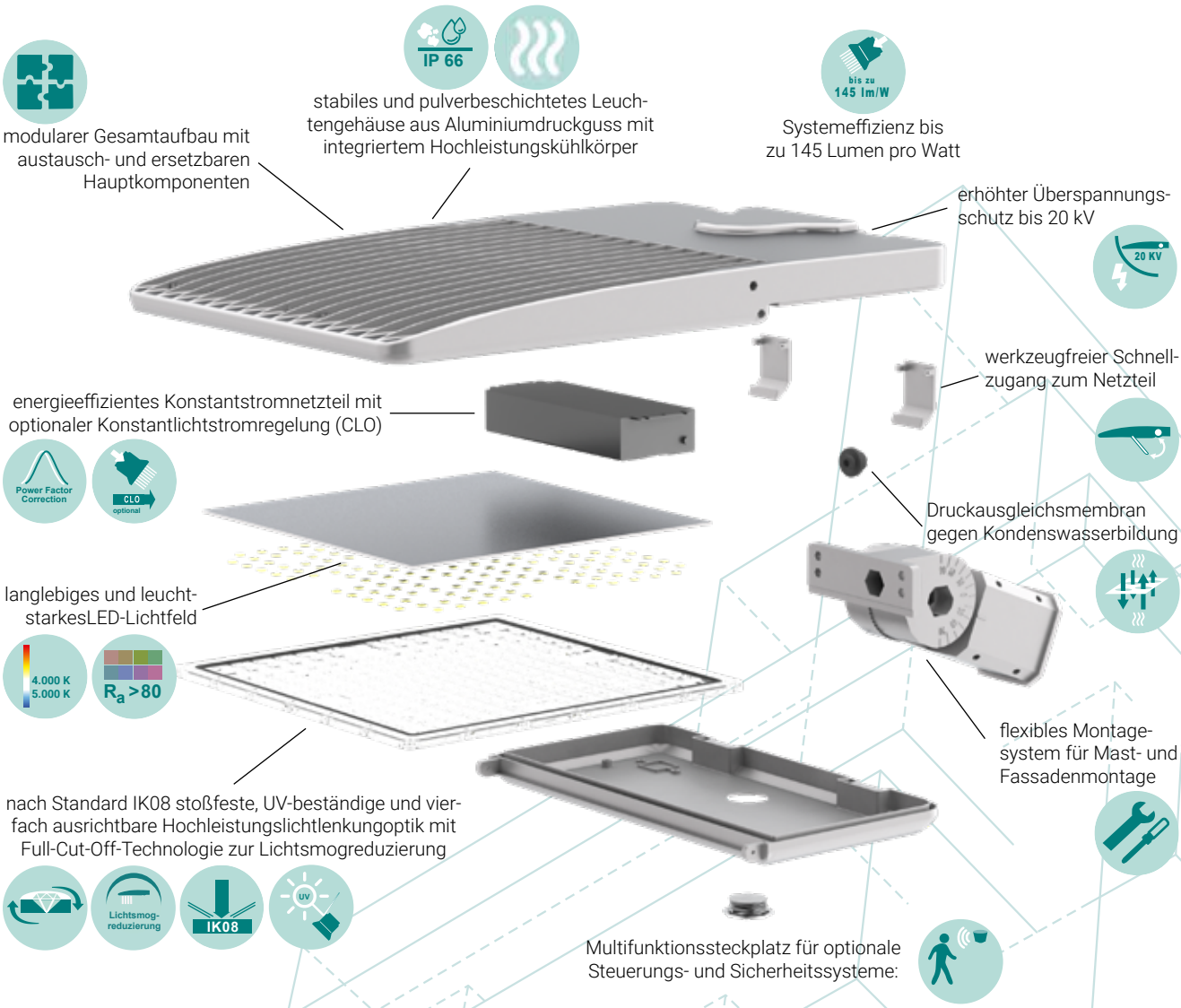

Lichtverteilungskurven tempLED RayTrack
40 | 75 | 115 | 145 | 180 | 200 | 230 | 300

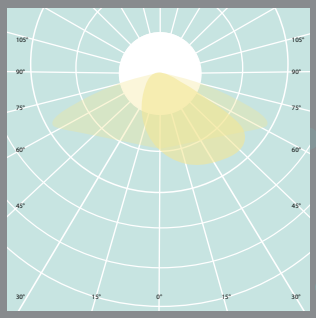

80/150 Grad asymmetrisch
Full-Cut-Off-Technologie

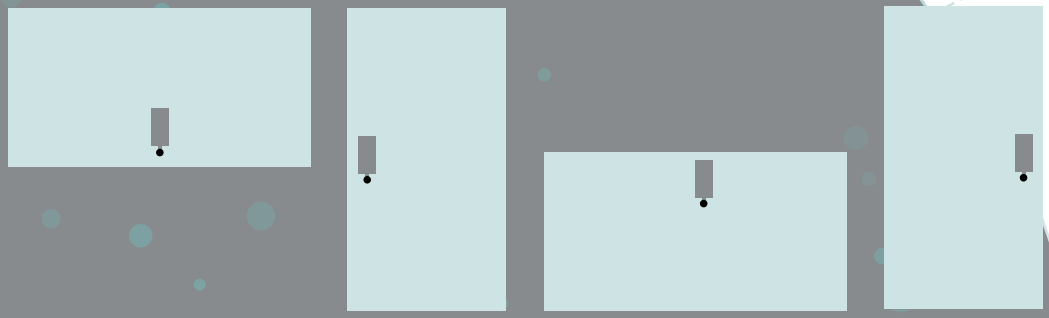

vierfach ausrichtbare Hochleistungslichtlenkungsoptik (Position 0 (Standard) | 90 | 180 | 270)
für jede Montageposition die richtige Ausleuchtung des gewünschten Bereiches

Ansichten

tempLED RayTrack

Abmessungen

40 | 75 | 115 | 145

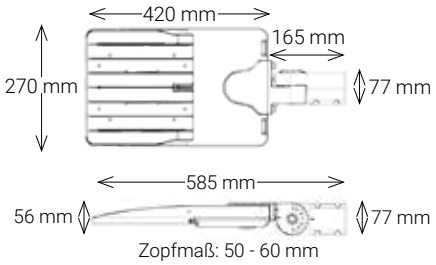

180 | 200 | 230

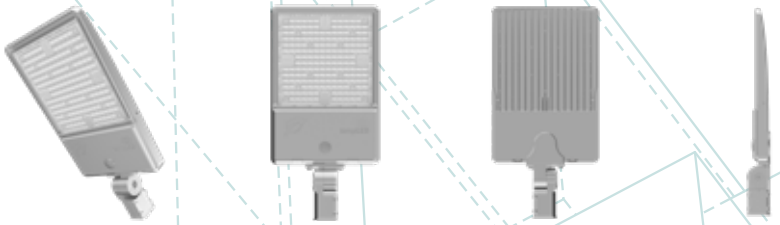

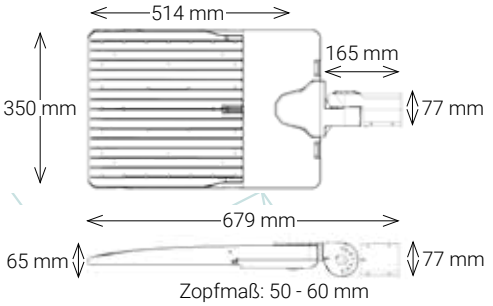

300

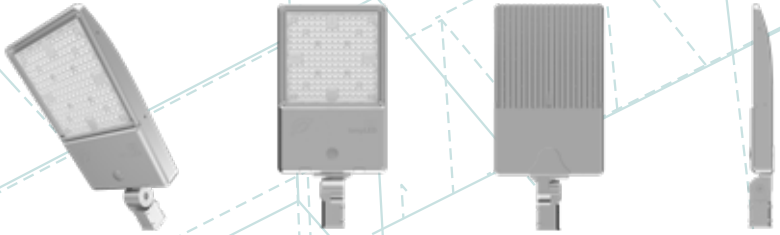

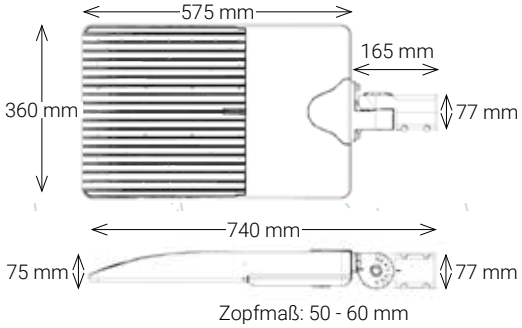

Montagemöglichkeiten tempLED RayTrack

40 | 75 | 115 | 145 | 180 | 200 | 230 | 300

Mastaufsatzmontage[1]

Fassadenmontage[2]

Bügelmontage[3]

[1] Verstellbereich bei Mastaufsatzmontage mit serienmäßigem Mastaufsatz: -90 bis +90 Grad.
[2] Verstellbereich bei Fassadenmontage mit optionalem Wandhalter 932141: -90 bis +90 Grad.
[3] Verstellbereich bei Oberflächenmontage mit optionalem Montagebügel 932142 / 932145 / 932146: -90 bis +90 Grad.

Allgemeine technische Daten

nach IEC, gleich für alle Leuchtentypen

Lichttechnische Eigenschaften:

Initialer Lichtstrom:	ca. 5.800 bis ca. 43.500 Lumen
Lichtstromtoleranz:	± 10 Prozent
Initiale Systemeffizienz:	bis zu 145 Lumen pro Watt
Initiale, ähnlichste Farbtemperatur:	4.000 Kelvin | 5.000 Kelvin[1]
Initialer Farbwiedergabeindex (CRI):	Ra > 80
Initiale Farbkonsistenz:	< 5 SDCM
Verfügbare asymmetrische Abstrahlwinkel:	80 x 150 Grad
Individuell einstellbare Hochleistungslichtlenkungsoptik:	ja, vier Einstellmöglichkeiten
Fotobiologische Sicherheit:	IEC/TR 62778: 1
Kompaktflimmergrad (CFD):	1 Prozent
Streulichtreduzierung:	ja, mit Full-Cut-Off-Technologie

Elektrotechnische Eigenschaften:

Spannungsversorgung AC:	90 bis 240 Volt[2]
Netzfrequenz:	50 / 60 Hertz
Spannungsversorgung DC:	127 bis 250 Volt[3]
Systemleistung:	40 bis 420 Watt
Systemleistungstoleranz:	± 10 Prozent
Multifunktionssteckplatz:	ja, an der Unterseite der Leuchte, z.B. für MultiSensor
Leistungsfaktor:	> 0,95
Überspannungsschutz:	ja, bis 20 Kilovolt
Überhitzungsschutz:	ja
Temperaturüberwachung:	ja
Total Harmonic Distortion (THD):	< 20 Prozent
ATEX - Temperaturklasse:	T5
Tc - Temperatur:	+89 Grad Celsius

Energietechnische Eigenschaften:

Gültig für alle tempLED RayTrack:	Dieses Produkt enthält eine Lichtquelle der Energieeffizienzklasse D.

Montagetechnische Informationen:

Serienmäßige Montagemöglichkeiten:	Mastaufsatz mit Verstellbereich -90 bis +90 Grad
Optionale Montagemöglichkeiten:	Wandhalter mit Verstellbereich -90 bis 90 Grad Montagebügel mit Verstellbereich -90 bis +90 Grad

[1] weitere Farbtemperaturen auf Anfrage erhältlich.
[2] Spannungsversorgung 249 bis 528 VAC - 50/60 Hz auf Anfrage erhältlich.
[3] Spannungsversorgung 255 bis 500 VDC auf Anfrage erhältlich.

Änderungen und Irrtümer vorbehalten. Abbildungen ähnlich.

Steuerungstechnische Eigenschaften:

Konstantlichtstromregelung (CLO):	optional
Anwesenheitssteuerung:	optional über MultiSensor

Gehäusetechnische Eigenschaften:

Arbeitstemperaturbereich:	–40 bis +50 Grad Celsius
Schutzart:	IP 66
Stoßfestigkeitsgrad:	IK08
Schutzklasse:	I
D - Kennzeichen:	ja
Druckausgleichsmembran:	ja
Material des Leuchtengehäuses und des Kühlkörpers:	Aluminiumdruckguss
Material und Ausführung des serienmäßigen Mastaufsatzes:	Aluminiumdruckguss, pulverbeschichtet in weißaluminium ähnl. RAL 9006[1]
Material der Lichtlenkungsoptik:	stoßfestes und UV-beständiges Polycarbonat
Gehäusefarbe:	Weißaluminium ähnlich RAL 9006[1]
Gehäuseoberfläche:	Pulverbeschichtung[1]
Zuleitungskabeltyp:	H05RN-F 3G1
Zuleitungskabellänge:	30 Zentimeter
Zuleitungskabeleingang:	Kabelverschraubung
Zuleitungskabelausführung:	offenes Kabelende
Anzahl Zuleitungspole:	3 Netz

Weitere Informationen:

Zertifikate:	ENEC
Konformitäten:	CE und RoHS
Lebensdauer (L70B10C1):	ca. 100.000 Stunden
Lebensdauer (L90B10C1):	ca. 50.000 Stunden
Vollgarantie:	5 Jahre[2]
Ersatzteilgarantie:	10 Jahre
Lieferumfang:	Leuchte und Mastaufsatz

[1] optionale Gehäuseausführungen: Lackierungen nach RAL-Farbkarte, Pulverbeschichtungen nach RAL-Farbkarte oder Kunstharzbeschichtung.
[2] gemäß den Garantiebedingungen der tempLED GmbH, ausgenommen Zubehörartikel.

Logistische Informationen:

Leuchtentyp:	RayTrack 40 | 75 | 115 | 145	RayTrack 180 | 200 | 230	RayTrack 300
Anzahl Leuchten pro Paket:	1	1	1
Anzahl Pakete pro Palette:	39	39	28
Nettogewicht pro Leuchte:	5.000 g	7.000 g	10.500 g
Bruttogewicht pro Paket:	6.600 g	8.700 g	13.000 g
Paketabmessungen L x B x H:	680 x 360 x 155 mm	760 x 410 x 150 mm	810 x 430 x 150 mm

tempLED 40	RayTrack 40	LAGER-ARTIKEL RayTrack 40
Artikelnummer:	424044	424045
GTIN / EAN:	4260669198760	4260491840950
Initialer Lichtstrom:	ca. 5.800 lm	ca. 5.800 lm
Initiale Systemeffizienz:	ca. 145 lm/W	ca. 145 lm/W
Initiale, ähnlichste Farbtemperatur:	4.000 K	5.000 K
Lichtverteilung:	asymmetrisch	asymmetrisch
Abstrahlwinkel:	80 x 150 Grad	80 x 150 Grad
Dimmung / Steuerung:	keine	keine
Systemleistung:	40 W	40 W
Stromaufnahme:	0,18 A	0,18 A
Max. Einschaltstrom:	40 A	40 A
Abmessungen (L x B x H):	585 x 270 x 56 mm	585 x 270 x 56 mm

tempLED 75	RayTrack 75	LAGER-ARTIKEL RayTrack 75
Artikelnummer:	424074	424075
GTIN / EAN:	4260491841438	4260491840967
Initialer Lichtstrom:	ca. 10.500 lm	ca. 10.500 lm
Initiale Systemeffizienz:	ca. 140 lm/W	ca. 140 lm/W
Initiale, ähnlichste Farbtemperatur:	4.000 K	5.000 K
Lichtverteilung:	asymmetrisch	asymmetrisch
Abstrahlwinkel:	80 x 150 Grad	80 x 150 Grad
Dimmung / Steuerung:	keine	keine
Systemleistung:	75 W	75 W
Stromaufnahme:	0,33 A	0,33 A
Max. Einschaltstrom:	55 A	55 A
Abmessungen (L x B x H):	585 x 270 x 56 mm	585 x 270 x 56 mm

tempLED 115	RayTrack 115	LAGER-ARTIKEL RayTrack 115
Artikelnummer:	424114	424115
GTIN / EAN:	4260491847140	4260491840974
Initialer Lichtstrom:	ca. 14.950 lm	ca. 14.950 lm
Initiale Systemeffizienz:	ca. 130 lm/W	ca. 130 lm/W
Initiale, ähnlichste Farbtemperatur:	4.000 K	5.000 K
Lichtverteilung:	asymmetrisch	asymmetrisch
Abstrahlwinkel:	80 x 150 Grad	80 x 150 Grad
Dimmung / Steuerung:	keine	keine
Systemleistung:	115 W	115 W
Stromaufnahme:	0,50 A	0,50 A
Max. Einschaltstrom:	55 A	55 A
Abmessungen (L x B x H):	585 x 270 x 56 mm	585 x 270 x 56 mm

tempLED 145	RayTrack 145	RayTrack 145 (LAGER-ARTIKEL)
Artikelnummer:	424144	424145
GTIN / EAN:	4260491847157	4260491840981
Initialer Lichtstrom:	ca. 18.850 lm	ca. 18.850 lm
Initiale Systemeffizienz:	ca. 130 lm/W	ca. 130 lm/W
Initiale, ähnlichste Farbtemperatur:	4.000 K	5.000 K
Lichtverteilung:	asymmetrisch	asymmetrisch
Abstrahlwinkel:	80 x 150 Grad	80 x 150 Grad
Dimmung / Steuerung:	keine	keine
Systemleistung:	145 W	145 W
Stromaufnahme:	0,64 A	0,64 A
Max. Einschaltstrom:	55 A	55 A
Abmessungen (L x B x H):	585 x 270 x 56 mm	585 x 270 x 56 mm

tempLED 180	RayTrack 180	RayTrack 180
Artikelnummer:	424184	424185
GTIN / EAN:	4260669190733	4260491840998
Initialer Lichtstrom:	ca. 25.200 lm	ca. 25.200 lm
Initiale Systemeffizienz:	ca. 140 lm/W	ca. 140 lm/W
Initiale, ähnlichste Farbtemperatur:	4.000 K	5.000 K
Lichtverteilung:	asymmetrisch	asymmetrisch
Abstrahlwinkel:	80 x 150 Grad	80 x 150 Grad
Dimmung / Steuerung:	keine	keine
Systemleistung:	180 W	180 W
Stromaufnahme:	0,79 A	0,79 A
Max. Einschaltstrom:	55 A	55 A
Abmessungen (L x B x H):	679 x 350 x 56 mm	679 x 350 x 56 mm

tempLED 200	RayTrack 200	RayTrack 200 (LAGER-ARTIKEL)
Artikelnummer:	424204	424205
GTIN / EAN:	4260669198777	4260491841001
Initialer Lichtstrom:	ca. 27.000 lm	ca. 27.000 lm
Initiale Systemeffizienz:	ca. 135 lm/W	ca. 135 lm/W
Initiale, ähnlichste Farbtemperatur:	4.000 K	5.000 K
Lichtverteilung:	asymmetrisch	asymmetrisch
Abstrahlwinkel:	80 x 150 Grad	80 x 150 Grad
Dimmung / Steuerung:	keine	keine
Systemleistung:	200 W	200 W
Stromaufnahme:	0,87 A	0,87 A
Max. Einschaltstrom:	55 A	55 A
Abmessungen (L x B x H):	679 x 350 x 56 mm	679 x 350 x 56 mm

tempLED 230	RayTrack 230	RayTrack 230
Artikelnummer:	424234	424235
GTIN / EAN:	4260669198784	4260491841018
Initialer Lichtstrom:	ca. 29.900 lm	ca. 29.900 lm
Initiale Systemeffizienz:	ca. 135 lm/W	ca. 135 lm/W
Initiale, ähnlichste Farbtemperatur:	4.000 K	5.000 K
Lichtverteilung:	asymmetrisch	asymmetrisch
Abstrahlwinkel:	80 x 150 Grad	80 x 150 Grad
Dimmung / Steuerung:	keine	keine
Systemleistung:	230 W	230 W
Stromaufnahme:	1,00 A	1,00 A
Max. Einschaltstrom:	65 A	65 A
Abmessungen (L x B x H):	679 x 350 x 56 mm	679 x 350 x 56 mm

LAGER-ARTIKEL

tempLED 300	RayTrack 300	RayTrack 300
Artikelnummer:	424324	424325
GTIN / EAN:	4260669198791	4260491840752
Initialer Lichtstrom:	ca. 43.500 lm	ca. 43.500 lm
Initiale Systemeffizienz:	ca. 145 lm/W	ca. 145 lm/W
Initiale, ähnlichste Farbtemperatur:	4.000 K	5.000 K
Lichtverteilung:	asymmetrisch	asymmetrisch
Abstrahlwinkel:	80 x 150 Grad	80 x 150 Grad
Dimmung / Steuerung:	keine	keine
Systemleistung:	300 W	300 W
Stromaufnahme:	1,31 A	1,31 A
Max. Einschaltstrom:	28 A	28 A
Abmessungen (L x B x H):	740 x 360 x 75 mm	740 x 360 x 75 mm

tempLED

tempLED	Zubehörkatalog RayTrack	Art.-Nr.	GTIN / EAN
	Mastaufsatz Zur Mastaufsatzmontage der tempLED RayTrack an Masten mit Zopfmaß 50 bis 60 mm, Verstellbereich: -90 bis +90 Grad, Material: Aluminiumdruckguss, Ausführung: Pulverbeschichtung in weißaluminium ähnlich RAL 9006, im Lieferumfang aller tempLED RayTrack enthalten	932140	4260491842404
	Mastaufsatzreduzierung von 76 auf 60 mm Adapterstück zur Montage der tempLED RayTrack an Masten mit Zopfmaß 68 bis 78 mm, Reduzierung des Durchmessers auf 60 mm, Material: Aluminiumdruckguss, Ausführung: Pulverbeschichtung in weißaluminium ähnlich RAL 9006	932250	4260491842015
	Wandhalter Zur Montage der tempLED RayTrack an Wänden und Fassaden, zweiteilig mit integriertem Verkabelungsfach, Verstellbereich: -90 bis +90 Grad, Material: Aluminiumdruckguss, Ausführung: Pulverbeschichtung in weißaluminium ähnlich RAL 9006	932141	4260491842411
	Winkelausleger für Wand- und Eckmontage Zur Montage der tempLED RayTrack an Fassaden und Gebäudeecken, aus zylindrischem Rohr Ø 60 mm; Neigung 15 Grad; Ausladung 500 mm, Material: Edelstahl, Ausführung: natur	932150	4260491842008
	Montagebügel »K« passend für tempLED RayTrack 40 / 75 / 115 / 145 Zur flexiblen Montage der tempLED RayTrack an Fassaden, Decken und Wänden, Verstellbereich: -90 bis +90 Grad, Material: Stahl, Ausführung: Pulverbeschichtung in weißaluminium ähnlich RAL 9006	932142	4260491842428
	Montagebügel »G« passend für tempLED RayTrack 180 / 200 / 230 Zur flexiblen Montage der tempLED RayTrack an Fassaden, Decken und Wänden, Verstellbereich: -90 bis +90 Grad, Material: Stahl, Ausführung: Pulverbeschichtung in weißaluminium ähnlich RAL 9006	932145	4260491842459
	Montagebügel »GG« passend für tempLED RayTrack 300 Zur flexiblen Montage der tempLED RayTrack an Fassaden, Decken und Wänden, Verstellbereich: -90 bis +90 Grad, Material: Stahl, Ausführung: Pulverbeschichtung in weißaluminium ähnlich RAL 9006	932146	4260491842466
	Winkelausleger einfach für Mastzopf Ø 76 mm Aus zylindrischem Rohr Ø 60 mm; Neigung 15 Grad; Ausladung 500 mm, Material: Stahl, Ausführung: feuerverzinkt	932351	4260491842121
	Winkelausleger zweifach 180 Grad für Mastzopf Ø 76 mm Aus zylindrischem Rohr Ø 60 mm; Neigung 15 Grad; Ausladung 500 mm, Material: Stahl, Ausführung: feuerverzinkt	932352	4260491842138
	Winkelausleger dreifach 120 Grad für Mastzopf Ø 76 mm Aus zylindrischem Rohr Ø 60 mm; Neigung 15 Grad; Ausladung 500 mm, Material: Stahl, Ausführung: feuerverzinkt	932353	4260491842145
	Kabelverlängerung Netzkabel Verlängerung des 3-poligen Netzkabels der Leuchte auf bis zu 10 Meter	333903	4260491843760
	MultiSensor zur situationsspezifischen Steuerung der tempLED RayTrack, integrierter Präsenzmelder, Erfassungsbereich: 360 Grad, Reichweite (bei 2,50 m Montagehöhe): 10 x 6 m, maximale Installationshöhe: 5 m, integrierter Dämmerungssensor mit Mischlichtmessung, integrierte Orientierungslichtfunktion	932020	4260745232821
	Fernbedienung für MultiSensor IR-Fernbedienung inkl. Wandhalterung zur Konfiguration des tempLED RayTrack Multisensors 932020, Stromversorgung über 1x CR2032-Batterie (mitgeliefert)	932019	4260745232814

Direktlink zum tempLED-Downloadportal

Recycling > 90%

LED ist nachhaltig.
LED ist Zukunft.

Die tempLED-Leuchten erfüllen eine Recyclingquote von > 90%. Das ist unser Produktversprechen an Sie.

Wann starten Sie?